セレクト32BE－50B（G）

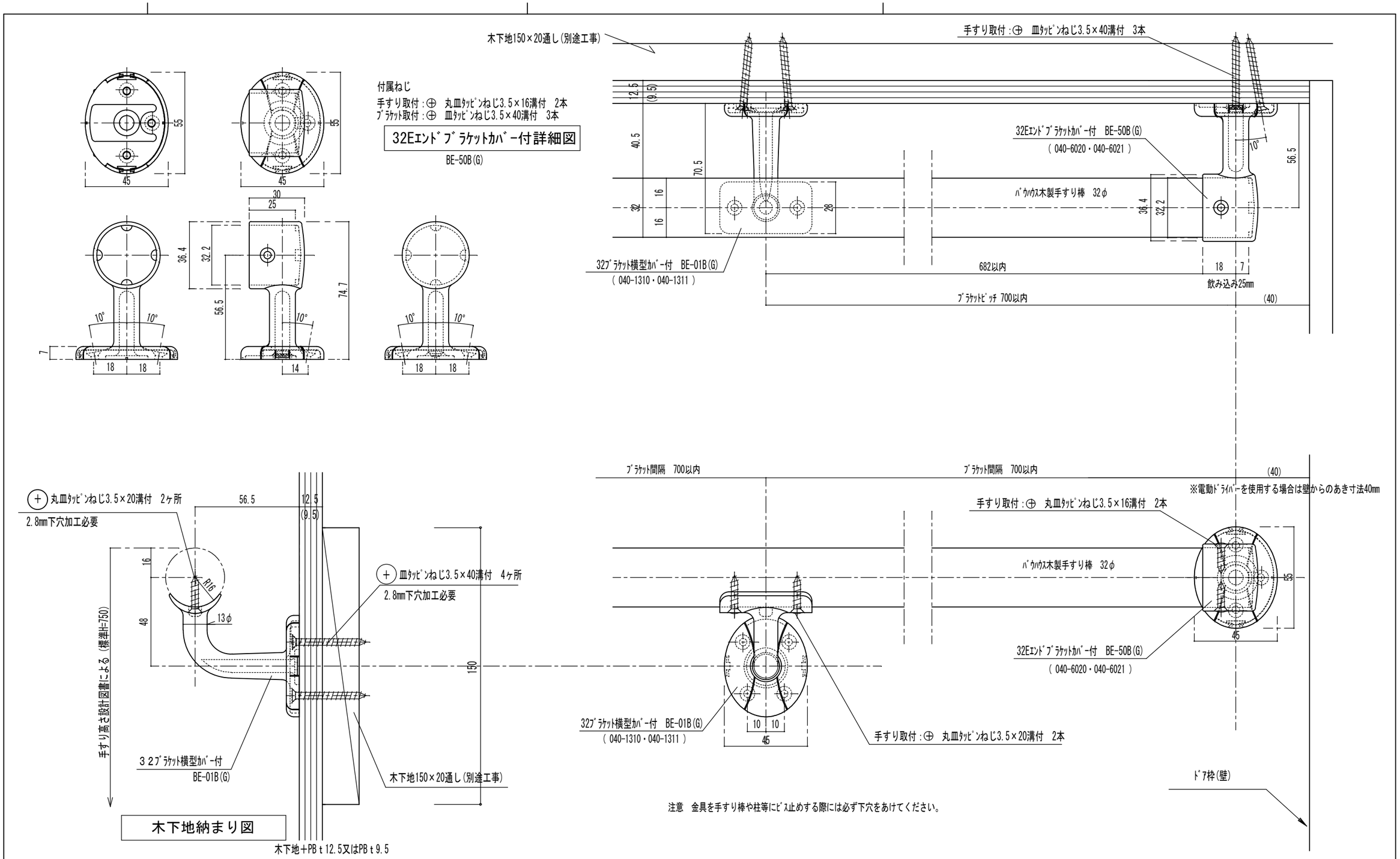

品番	名称	数量	材質	表面処理	備考

記事：木下地納まり図

名称	ﾊﾞｳﾊｳｽｾﾚｸﾄｴﾝﾄﾞ部納まり詳細図 形式 笠木:ﾊﾞｳﾊｳｽ手すり棒32φ ﾌﾞﾗｹｯﾄ：BE-01B(G)	製図月日	11.7.12	承認	検図	設計	製図
図番	BE-50B(G)	尺度	1/2	マツ六株式会社 MAZROC CO.,LTD.			